4AQUA©
Badrumsmöbler

Monteringsanvisning
Måttanvisning
Installationsmått

LOKE 85 120

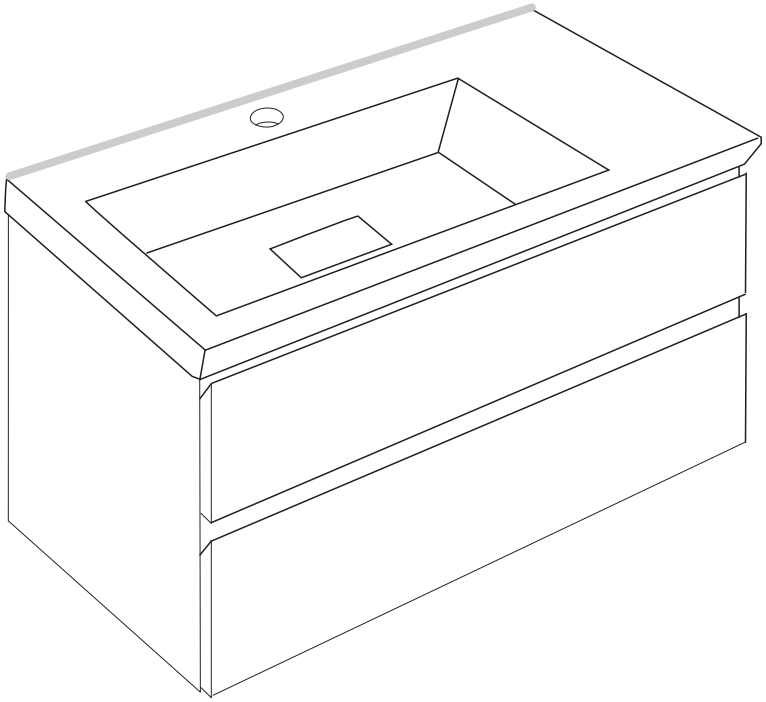

www.4aqua.se

Måttanvisning

85

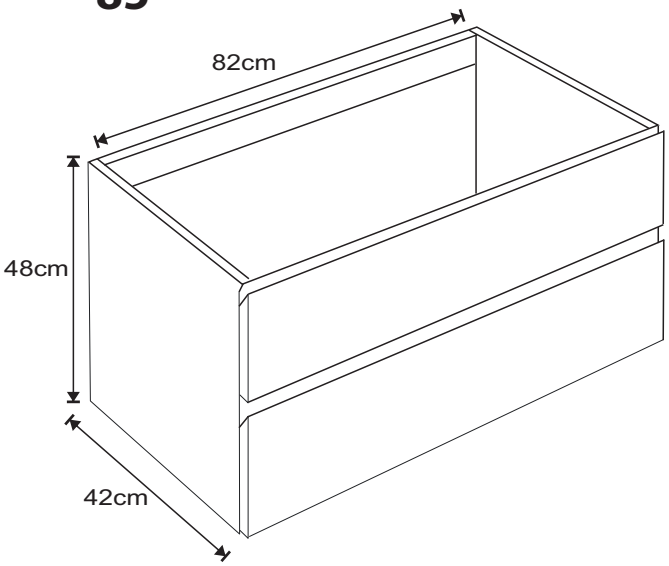

120 4 lådor

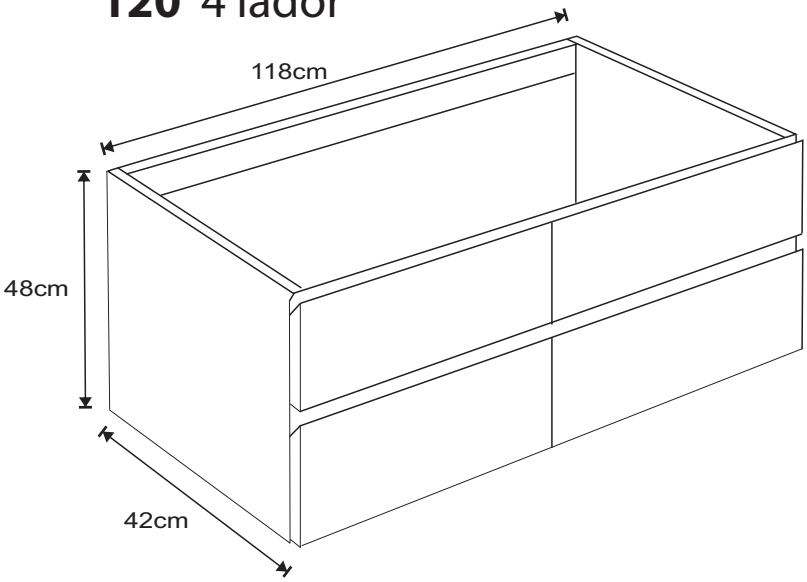

120

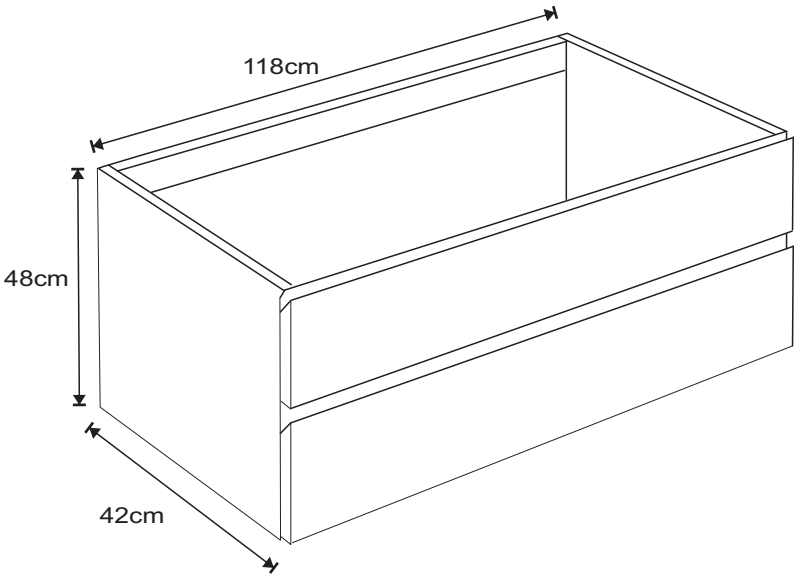

Måtten gäller endast stommen

8x

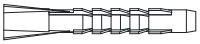

2x

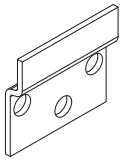

4x

4x

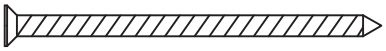

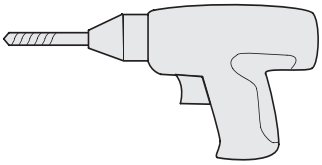

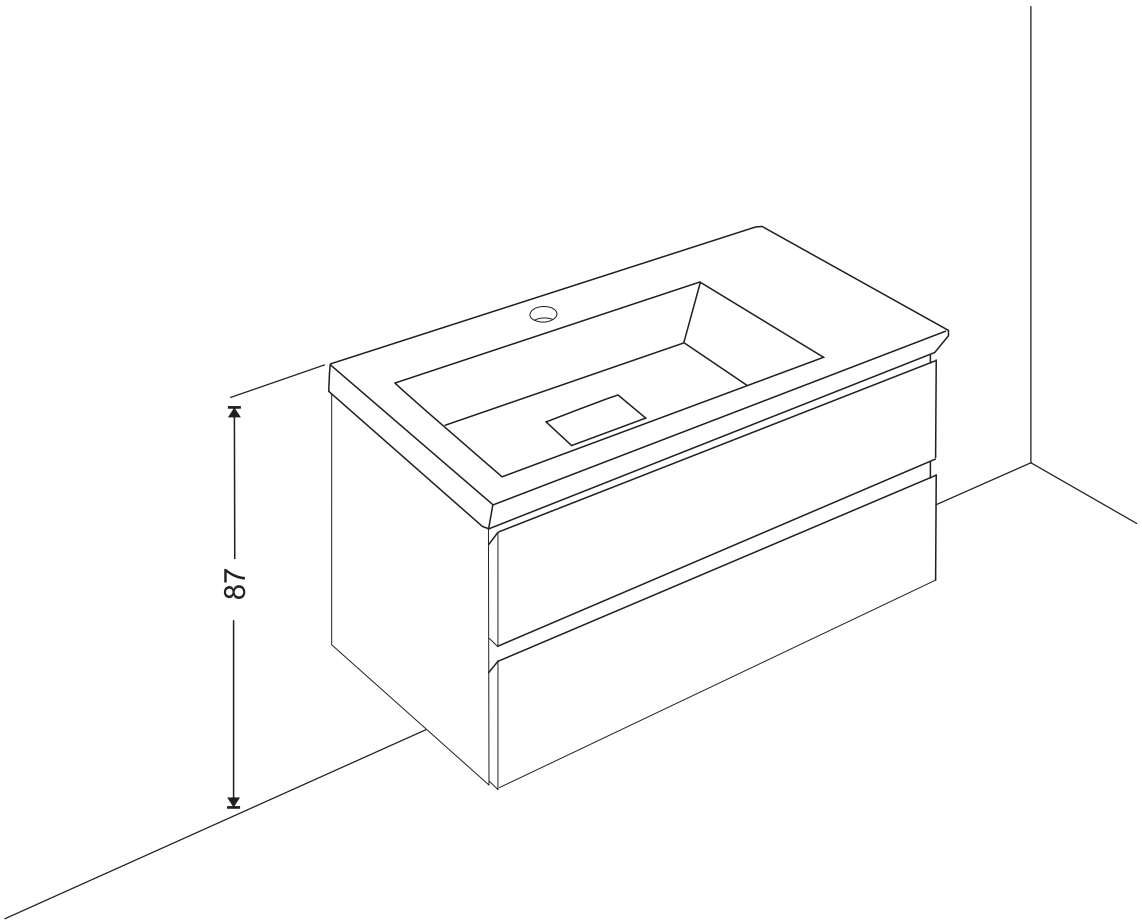

1

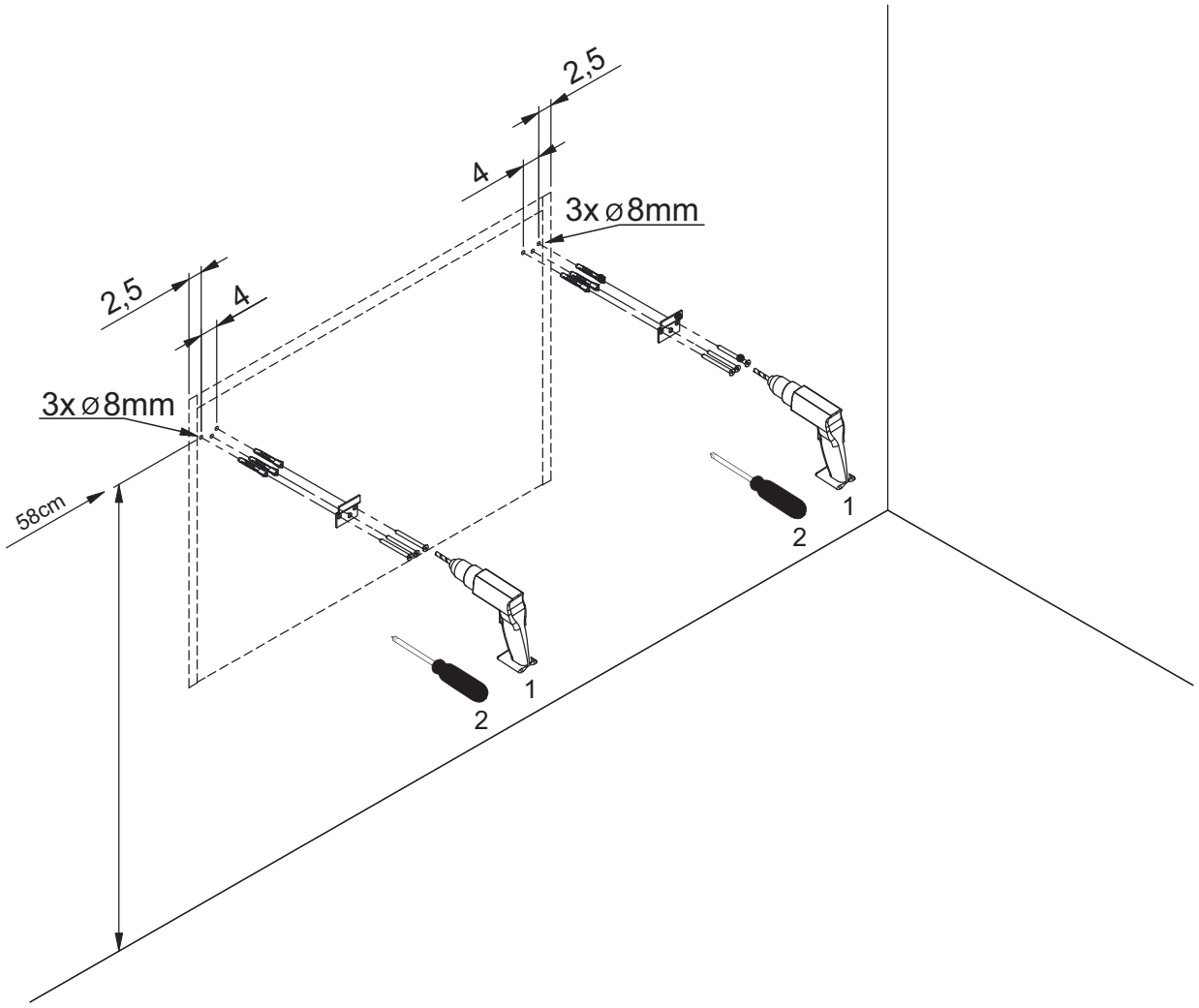

2

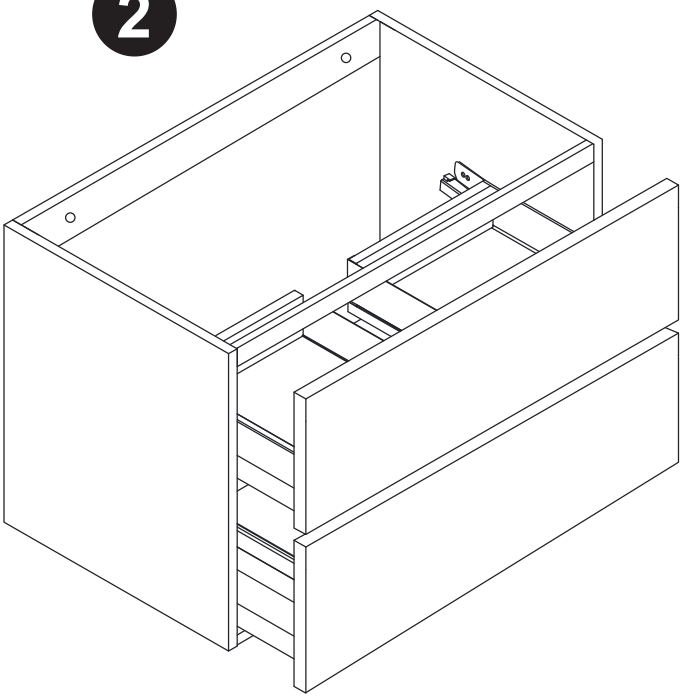

Demontering låda

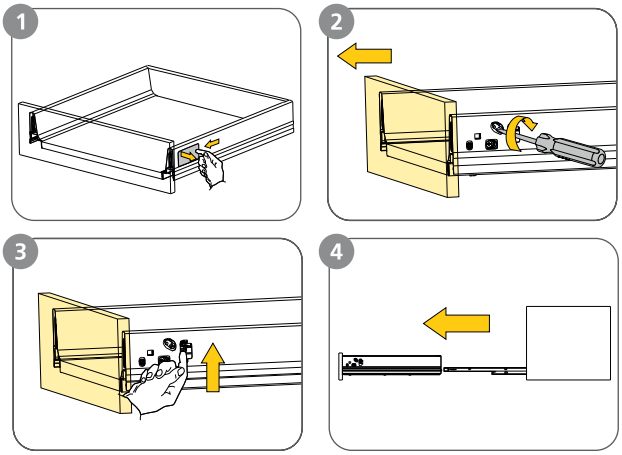

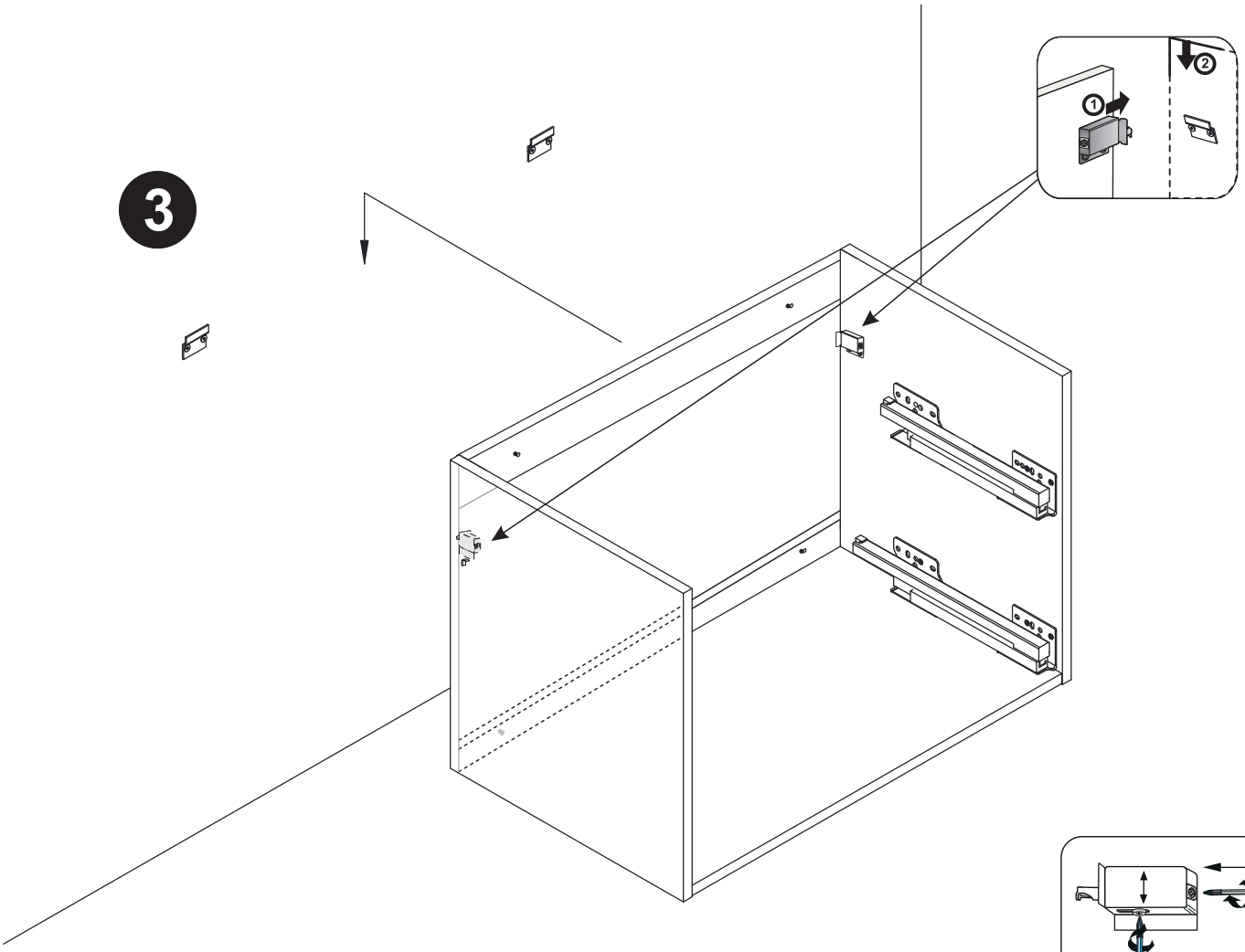
3
1
2

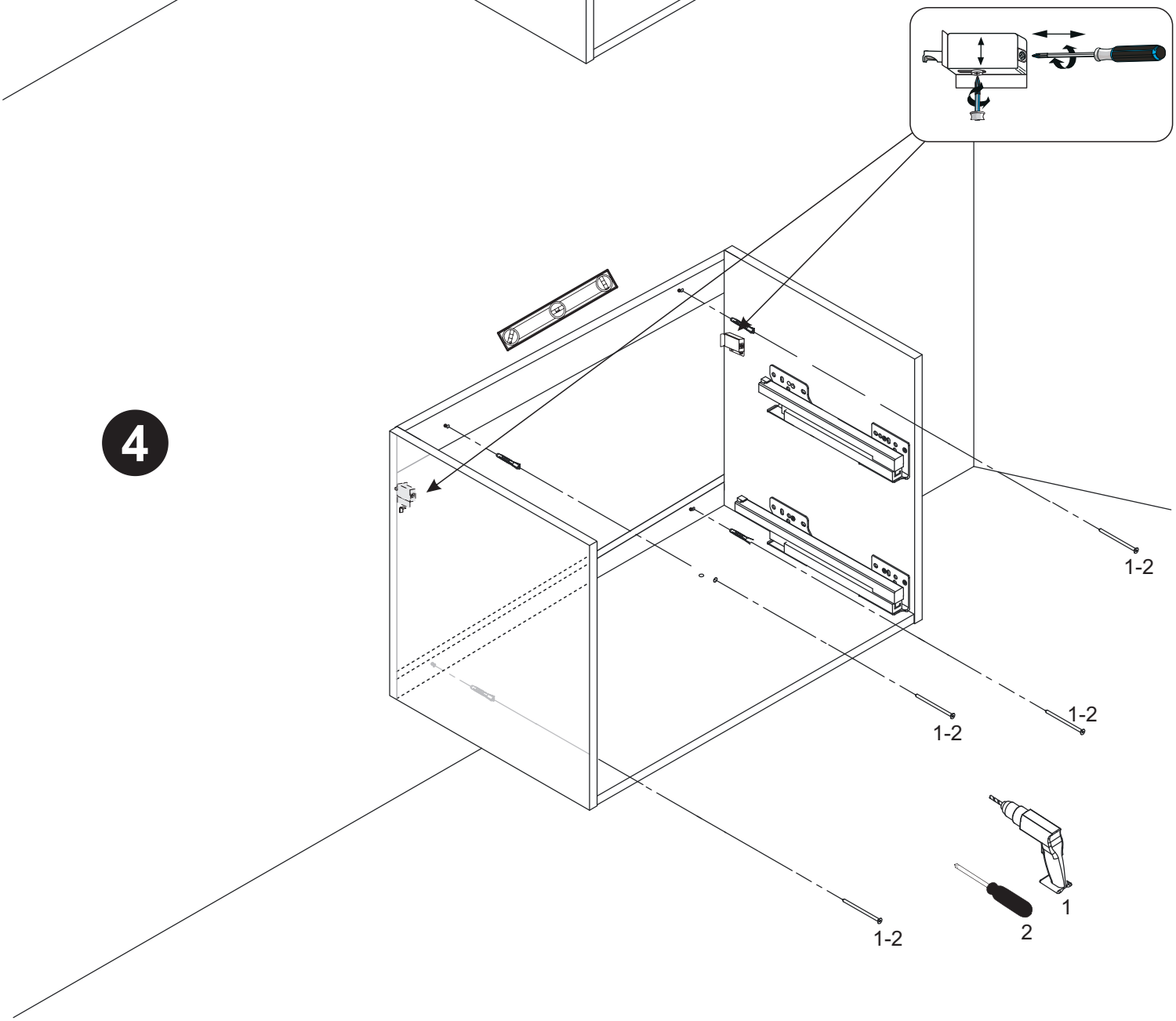
4
1-2
1-2
1-2
1-2
1
2

5

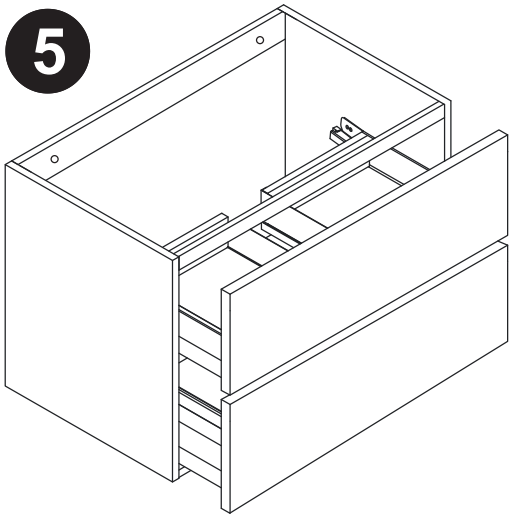

Justering låda

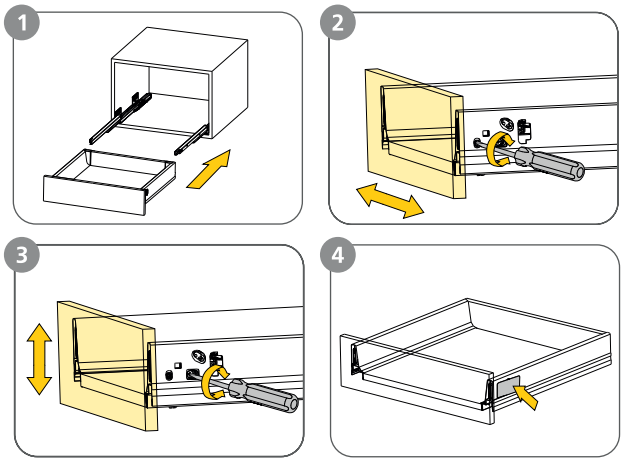

6

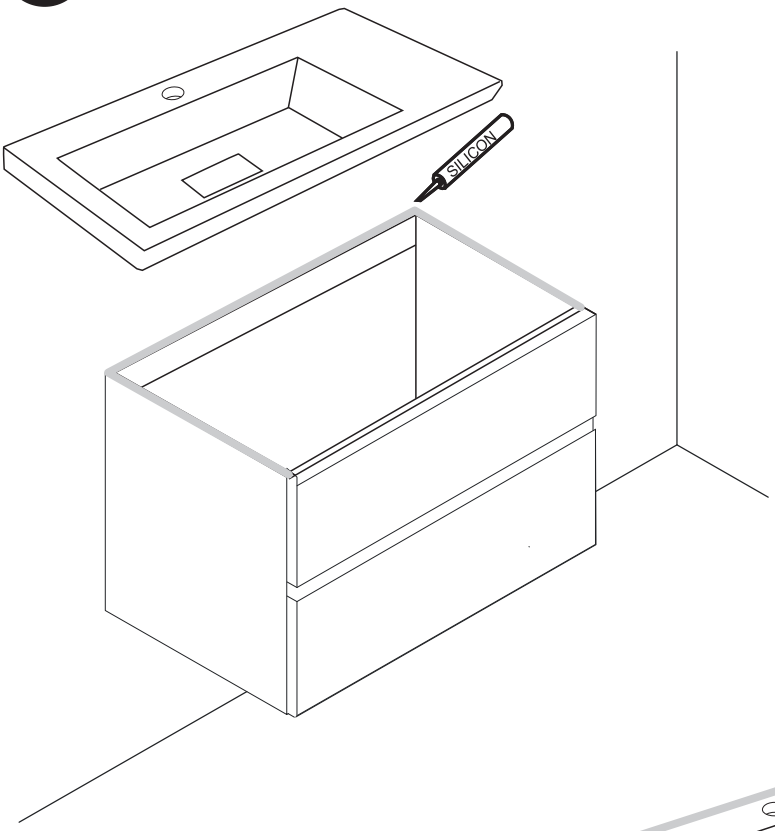

7

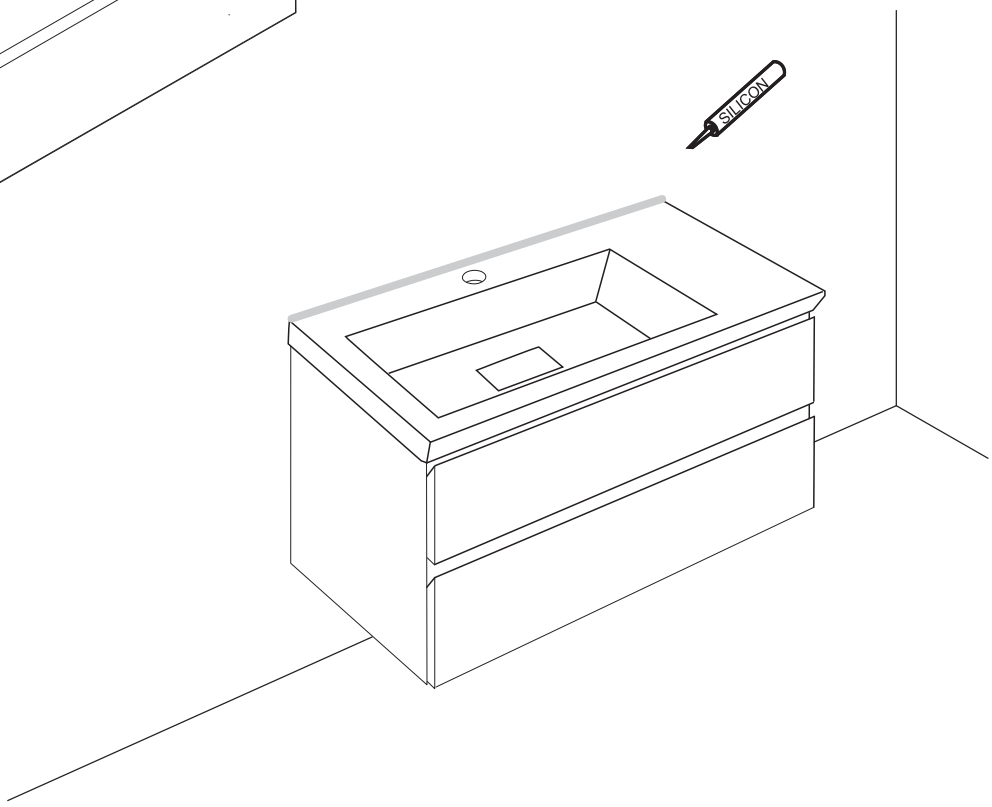

Installationsmått Loke 85, 120
Kortling / El / Avlopp

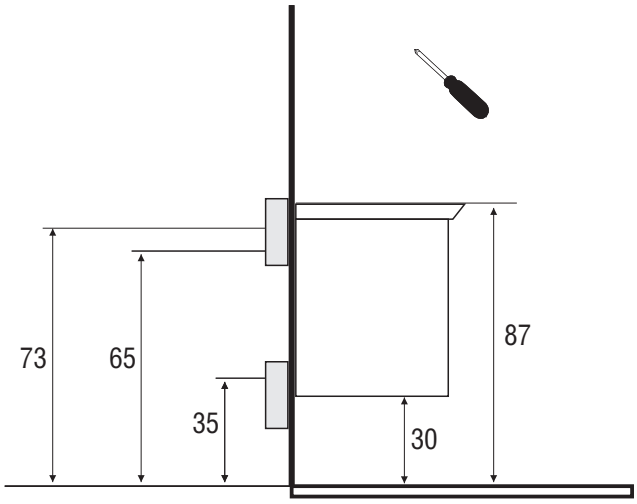

Kommod 85,120

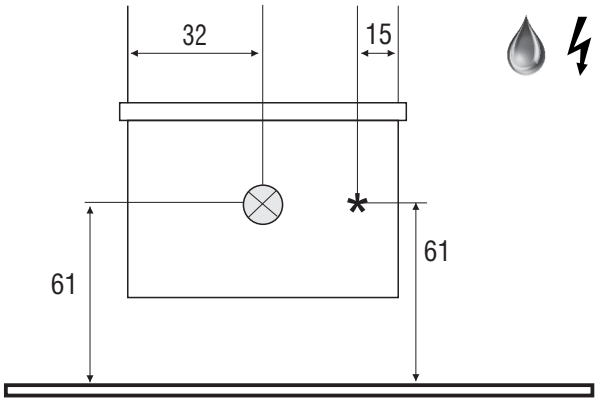

Mått gäller 85 kommod,

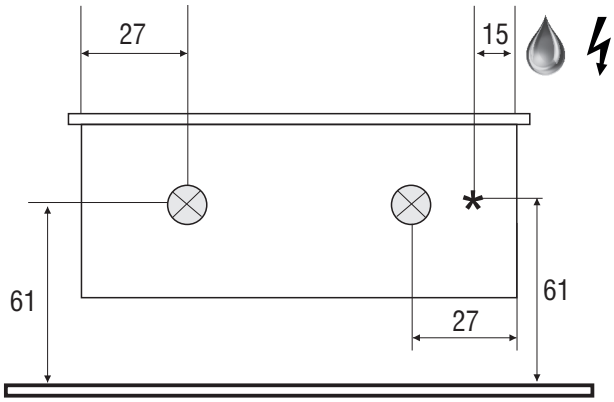

Mått gäller kommod 120

www.4aqua.se

STOP!

OBS!
230 V
Endast behörig elektriker

= Avlopp från vägg

* = El från vägg

= Kortling

Mått anges i cm.